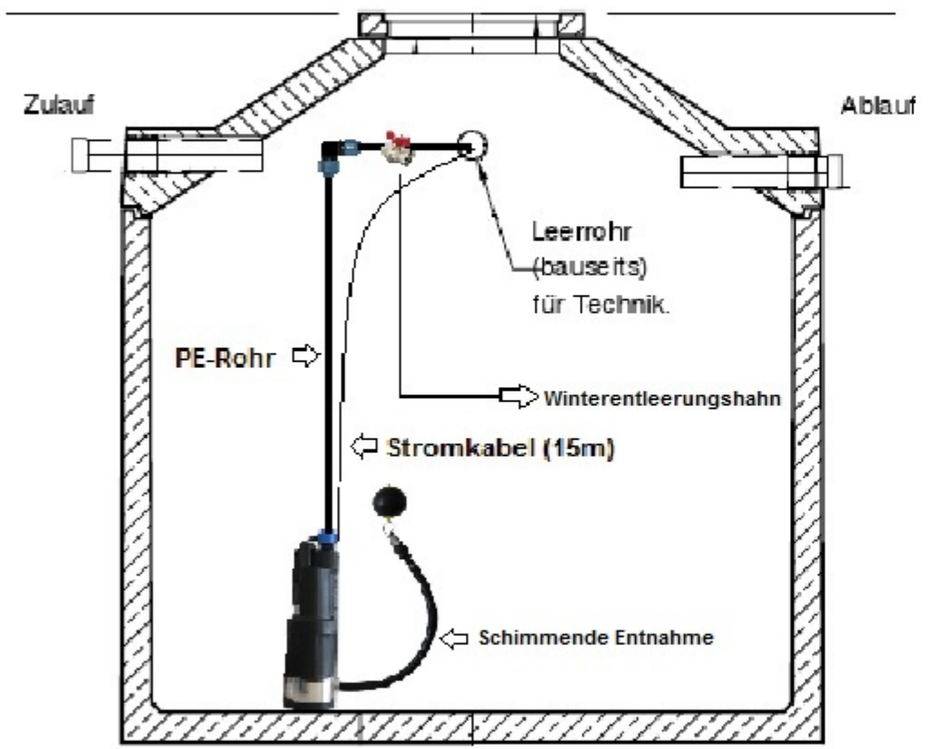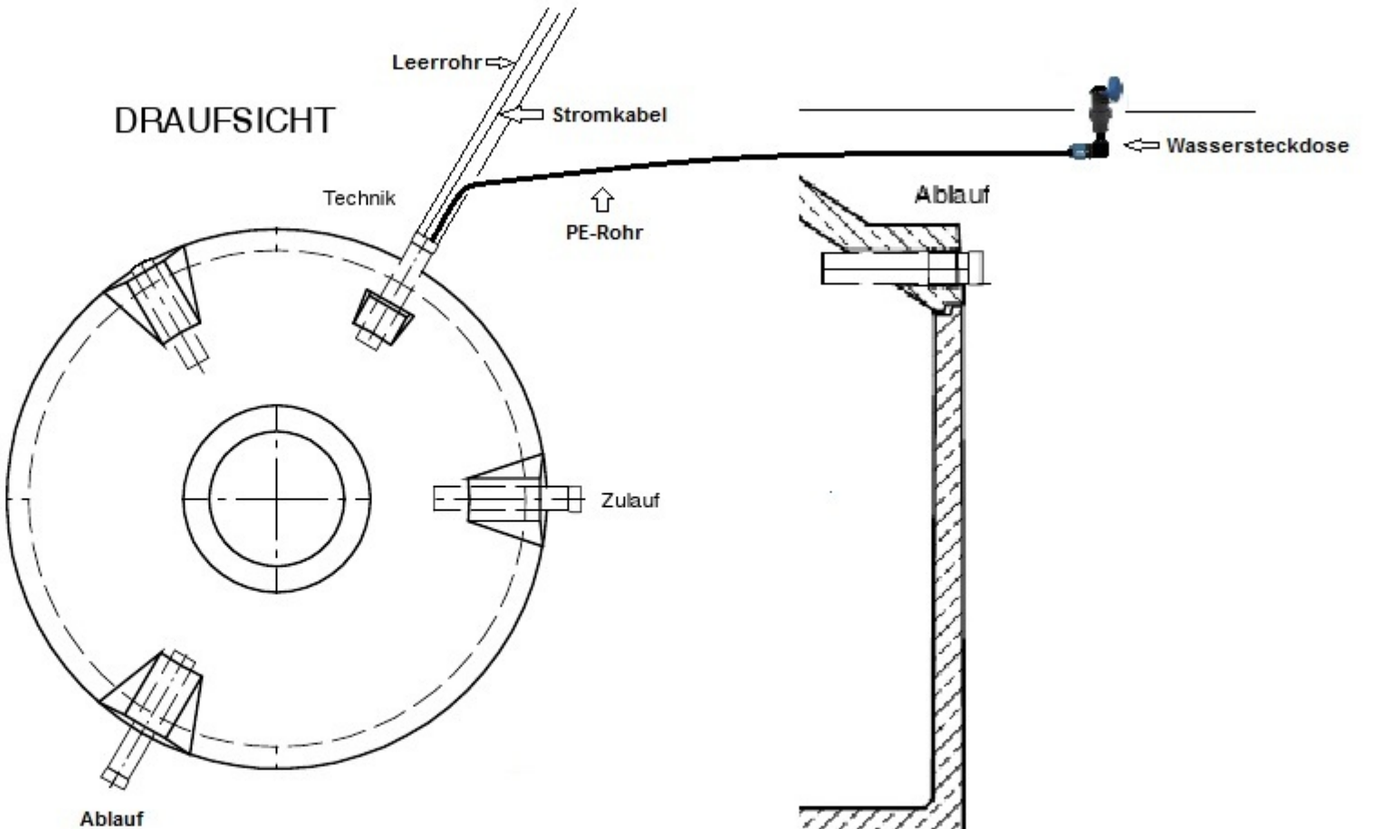Montageanleitung für Divertron mit schwimmender Entnahme