VX V 1100AS Entwässerung: Reinwasser

Tauchsystem Vortex

Einsatzbereiche Entwässerung von Brauch- und Abwasser. Einsatz in Klärgruben und kleinen Vorrichtungen zur Wasseraufbereitung sowie Entleerung von Regenwasser. Speziell angepasst für den Einsatz im Baubereich.

Material
Pumpengehäuse: Edelstahl

Motor
Asynchron, zweipolig
Schutzklasse: IP68
Isolierung Klasse F

Einschränkungen in der Anwendung
Maximale Eintauchtiefe: 7 m
Maximale Temperatur der Flüssigkeit: 35 ºC
Maximale Durchlassgröße Feststoffe: ø35 mm

Ausstattung
10 m Elektrokabel H05RN-F und Stecker im Lieferumfang.
Füllstandsschalter.
Auslassöffnung aus Kunststoff für verschiedene Schlauchdurchmesser.

Tabelle hydraulische Funktionen

230V50Hz	I [A]	P1 [W]	P2 [W]	c [µF]	Q max. (l/h)	H max. (m)	IP	Max. Tauchtiefe (m)	Max. Durchlässigkeit Feststoffes (mm)	Temp. max. (°C)
VX V 1100AS	3,7	1.100	660	8	16.500	10,5	68	7	35	35

Betriebskurven bei 2900 rpm

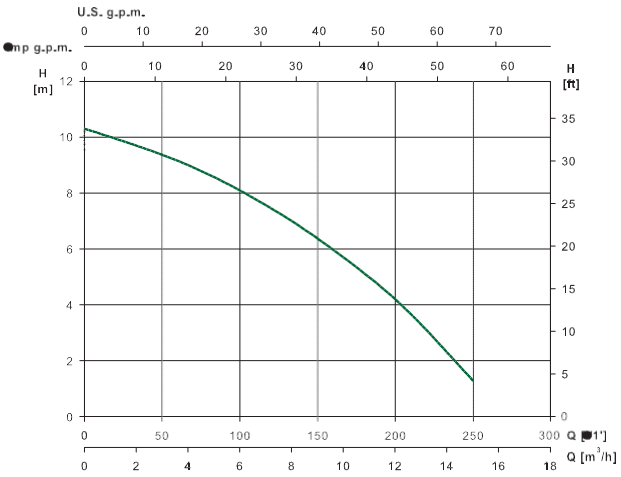

Maße und Gewichte
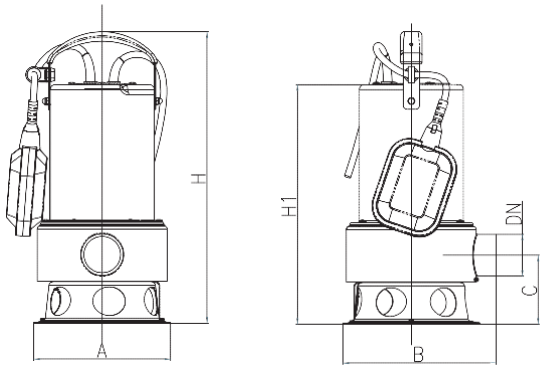
Modell	DN	A	B	C	H	H1	E	Kg
VX V 1100AS	1 1/2''	166,4	186,2	84	376,7	312,2	Adjustable	7,5